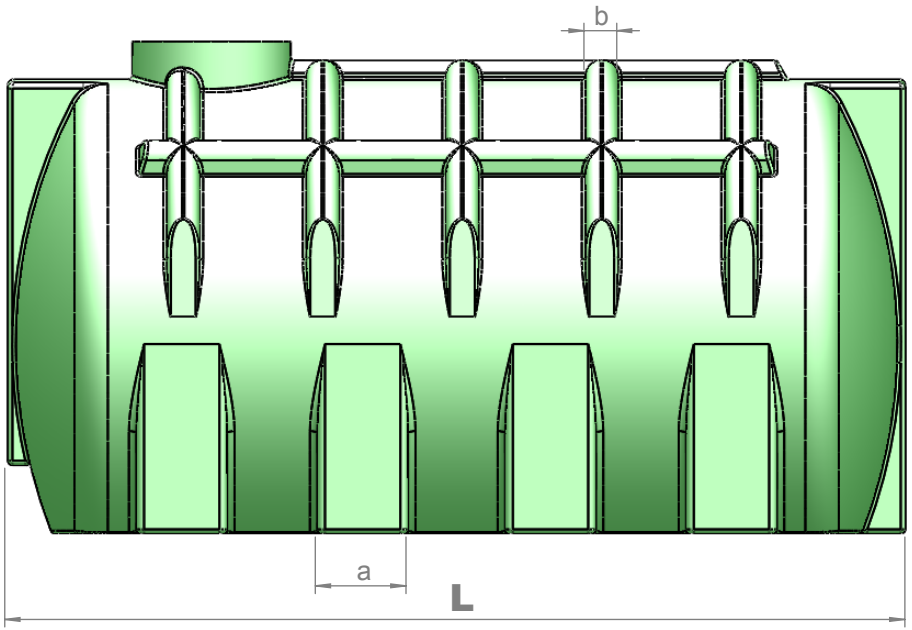

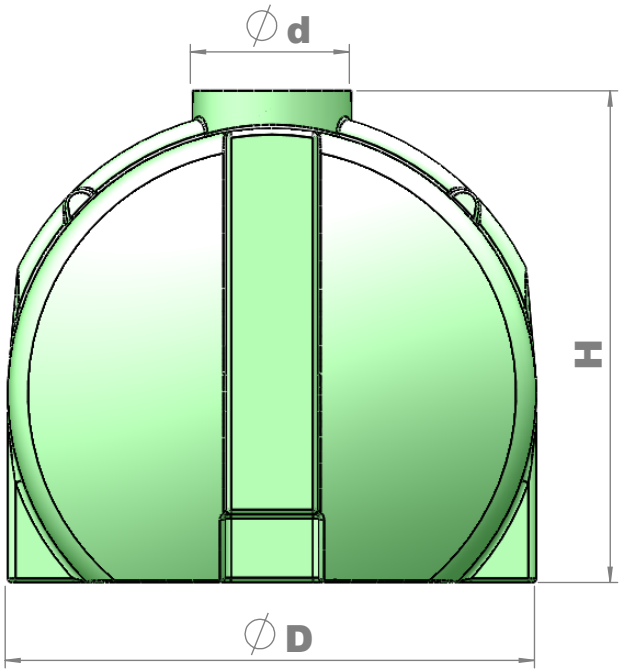

Ad	D	d	H	L	a	b	